Acesso Antônio Pimentel, 1-60 - Marginal 2 Distrito Industria - Valentim Gentil - SP - FONE: (17) 3404-1010

MANUAL DE MONTAGEM COMODA ELIS

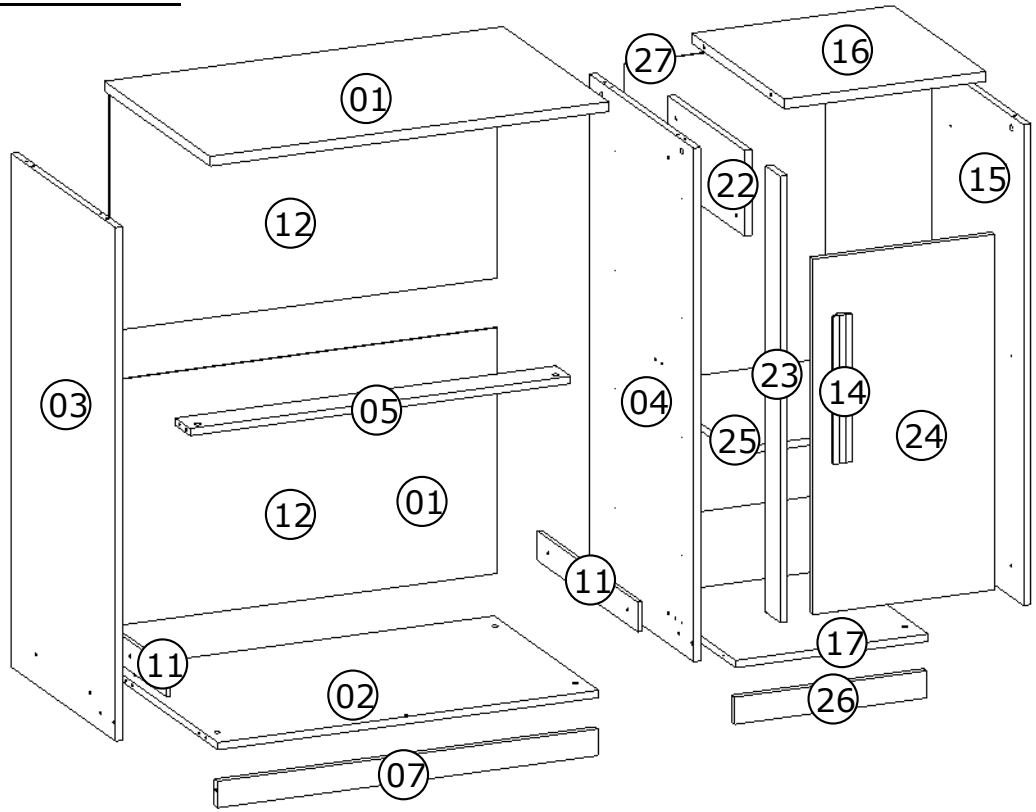

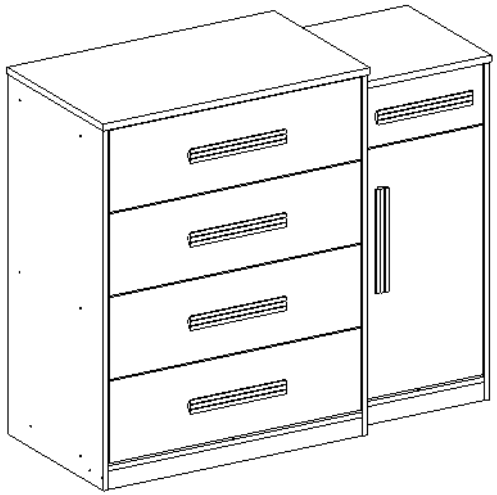

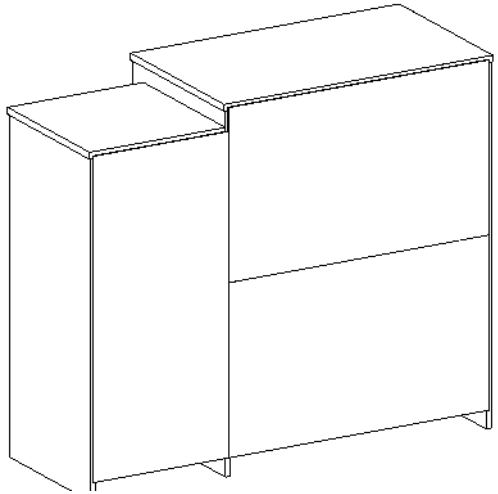

PRODUTO MONTADO:
ALT. 1070 mm
LARG. 1258 mm
PROF. 515 mm

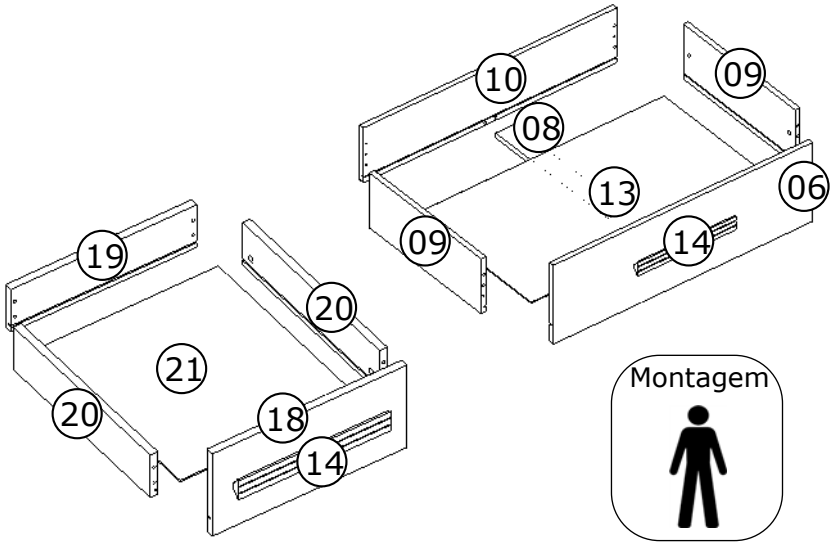

ATENÇÃO

1 - Ler atentamente toda a instrução antes de iniciar a montagem.
2 - A montagem do produto deverá ser feita em superfície limpa e plana.
3 - Os parafusos deverão ser apertados periodicamente.
4 - Evitar batidas e contatos com objetos cortantes.

LIMPEZA

1 - Utilizar somente flanela seca para limpar.

Montagem

Ferramentas Indicadas

NÃO FORNECIDAS

GARANTIA PARA DEFEITO DE FÁBRICA. CONFORME LEI N. 8.078,ARTIGO 26 DO CÓDIGO DO CONSUMIDOR

Comoda Elis	Nº	M. P.	QTD.	DIMENSÕES				
				COMPR.		LARG.		ESP.
TAMPO	01	MDF	1	838	x	505	x	20
BASE	02	MDF	1	800	x	500	x	15
LATERAL ESQUERDA	03	MDF	1	1040	x	500	x	15
LATERAL DIREITA	04	MDF	1	1040	x	500	x	15
TRAVA DIANTEIRA	05	MDF	1	800	x	70	x	15
FRENTE GAVETA	06	MDF	4	792	x	237	x	15
RODAPÉ DIANTEIRO	07	MDF	1	800	x	54	x	15
REFORÇO FUNDO DA GAVETA	08	MDF	4	435	x	60	x	15
LATERAL GAVETA	09	MDF	8	435	x	165	x	12
CONTRA FUNDO GAVETA	10	MDF	4	775	x	165	x	12
REFORÇO DA LATERAL	11	MDF	2	480	x	60	x	9
FUNDO COMODA	12	MDF	2	815	x	498	x	3
FUNDO GAVETA	13	MDF	4	763	x	449	x	3
PUXADOR	14	MDF	6	300	x	40	x	15
LATERAL MODULO DIREITO	15	MDF	1	974	x	438	x	15
TAMPO MODULO DIREITO	16	MDF	1	443	x	424	x	20
BASE MODULO DIREITO	17	MDF	1	438	x	405	x	15
FRENTE GAVETA MENOR	18	MDF	1	382	x	174	x	15
CONTRA FUNDO GAVETA MENOR	19	MDF	1	365	x	90	x	12
LATERAL GAVETA MENOR	20	MDF	2	385	x	90	x	12
FUNDO GAVETA MENOR	21	MDF	1	398	x	353	x	3
APOIO CORREDIÇA	22	MDF	1	367	x	174	x	15
FECHAMENTO DIREITO	23	MDF	1	904	x	70	x	15
PORTA MODULO DIREITO	24	MDF	1	720	x	382	x	15
PRATELEIRA	25	MDF	1	404	x	368	x	12
RODAPÉ	26	MDF	1	405	x	54	x	15
FUNDO	27	MDF	1	934	x	425	x	3

ACESSÓRIOS

A

PARAFUSO 4,5 x 45 CHATA - 9 pçs

B

PARAFUSO 3,5 x 25 FLANGE - 19 pçs

C

PARAFUSO 3,5 x 20 CHATA - 8 pçs

D

PARAFUSO 3,5 x 16 CHATA - 24 pçs

E

PARAFUSO 3,5 x 12 CHATA - 58 pçs

F

PREGO 10 x 10 - 50 pçs

G

PINO MINIFIX 32mm - 42 pçs

H

TAMBOR MINIFIX DE METAL 12 mm- 20 pçs

I

TAMBOR MINIFIX DE METAL 15 mm - 22 pçs

J

CAVILHA 6 x 30 - 44 pçs

K

CAVILHA 8 x 30 - 8 pçs

L

PERFIL H 800 mm - 1 pç

M

RODIZIO GIRATÓRIO - 6 pçs

N

CORRIDÇA TELESCÓPICA - 5 pares

O

TAMPA MINIFIX 15 mm - 22 pçs

P

SUPORTE PRATELEIRA 6 x 8 - 6 pçs

Q

DOBRADIÇA 26 mm - 2 pçs

R

CALÇO ALTO PARA DOBRADIÇA - 2 pçs

S

GARRA PARA FUNDO - 10 pçs

G - 14 pçs

P - 04 pçs

J - 02 pçs

E - 18 pçs

N - 09 pçs

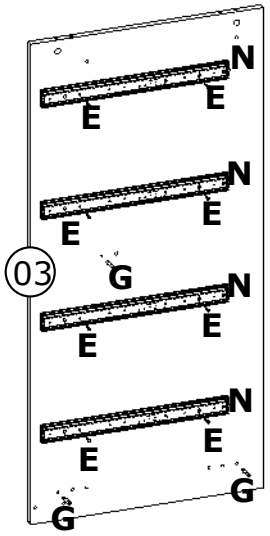

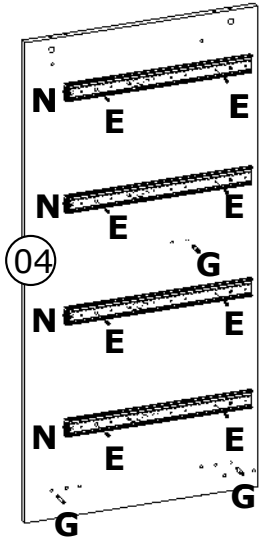

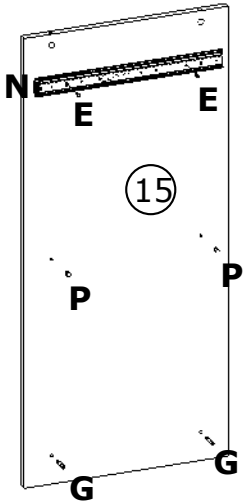

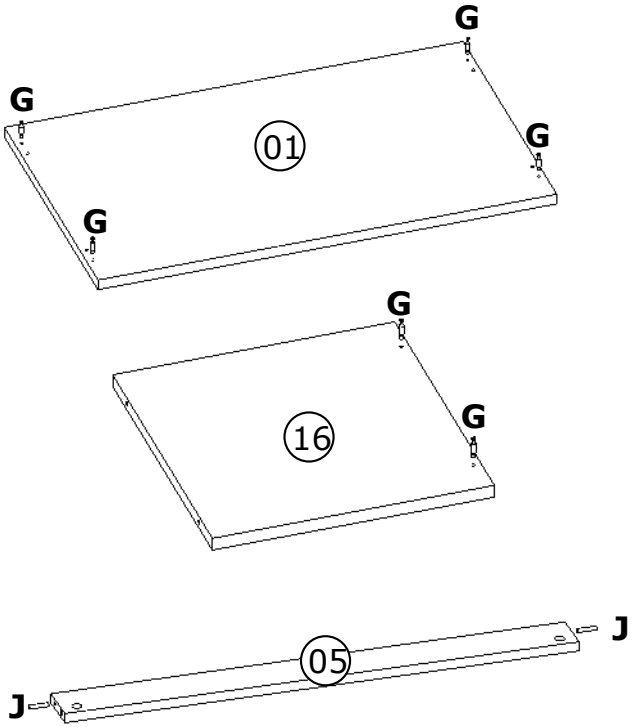

PREPARAÇÃO

J - 36 pçs

K - 08 pçs

G - 28 pçs

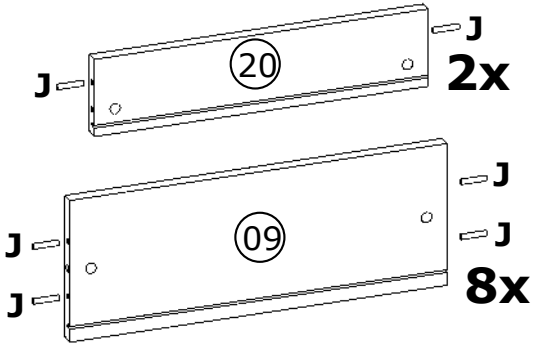

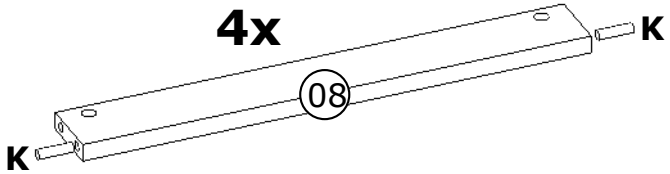

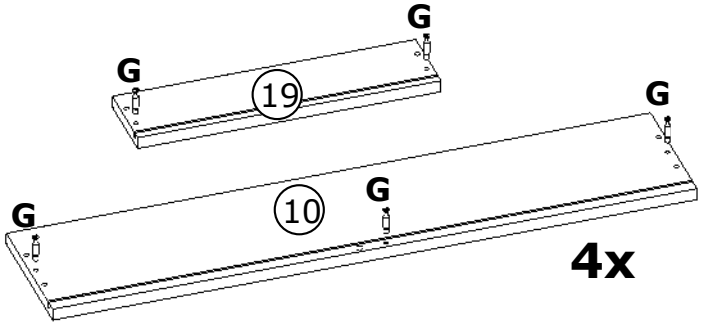

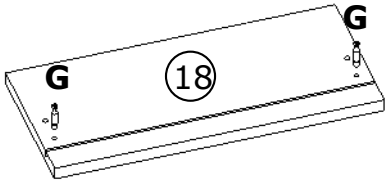

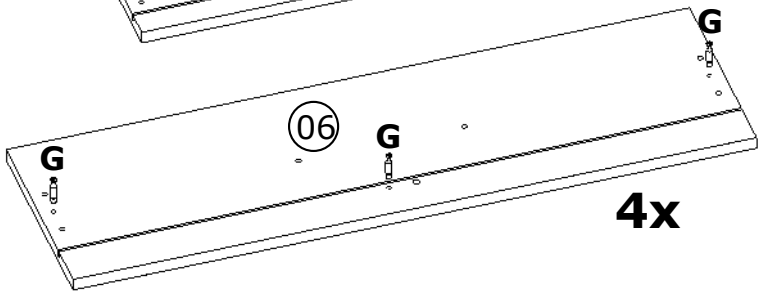

PREPARAÇÃO

I - 03 pçs

A - 02 pçs

J - 02 pçs

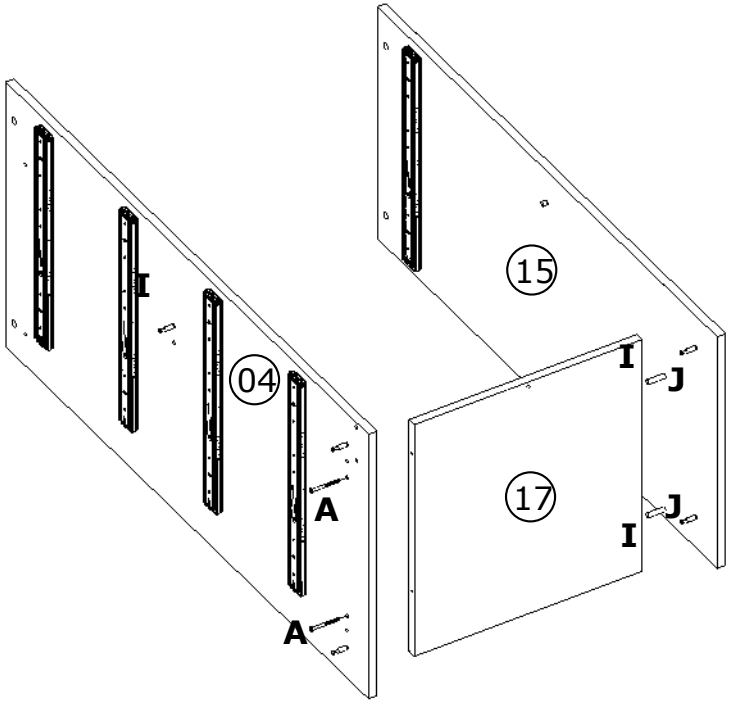

1º PASSO

I - 02 pçs

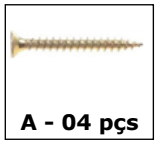
A - 04 pçs

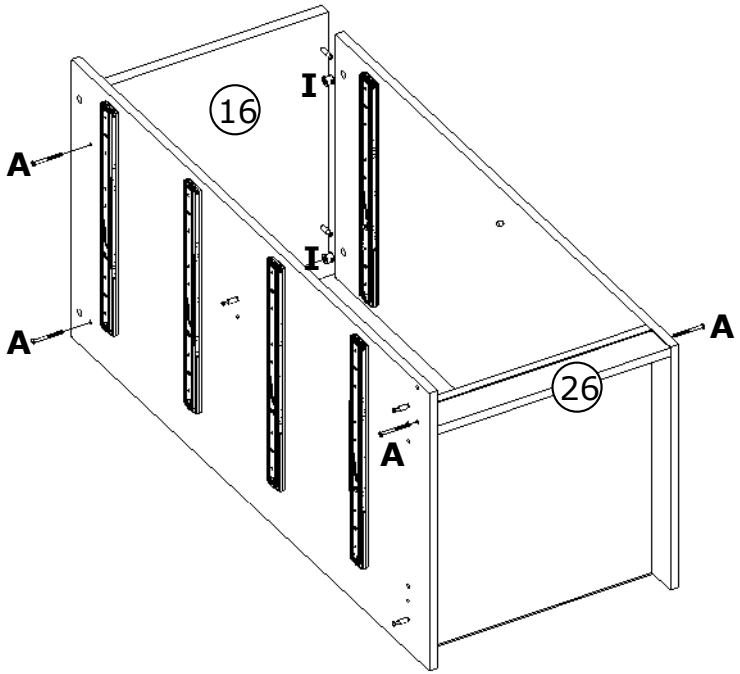

2º PASSO

I - 03 pçs

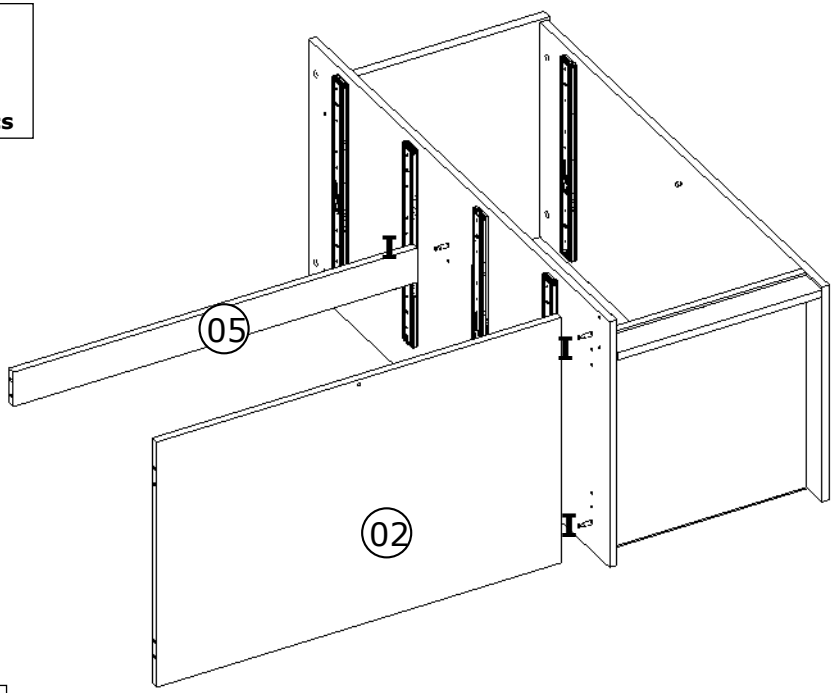

3º PASSO

I - 03 pçs

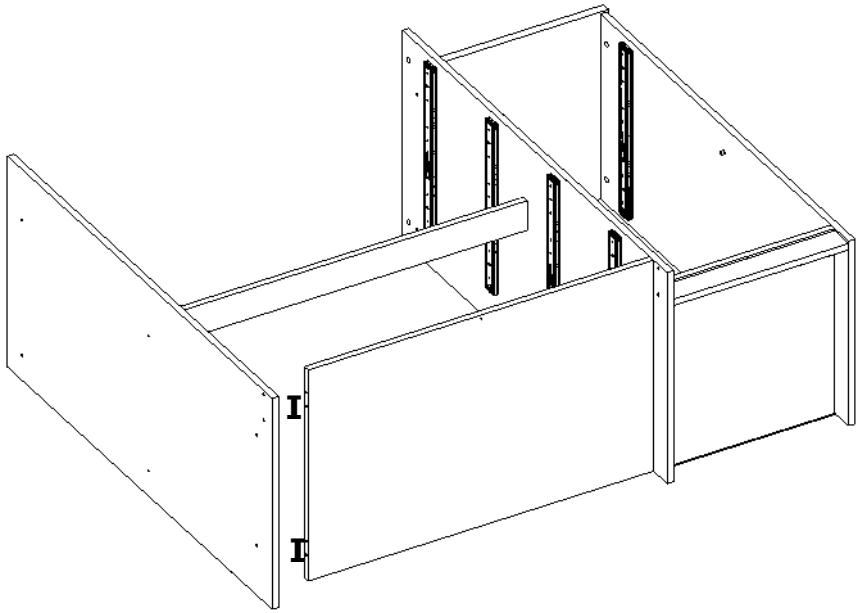

4º PASSO

I - 04 pçs

A - 03 pçs

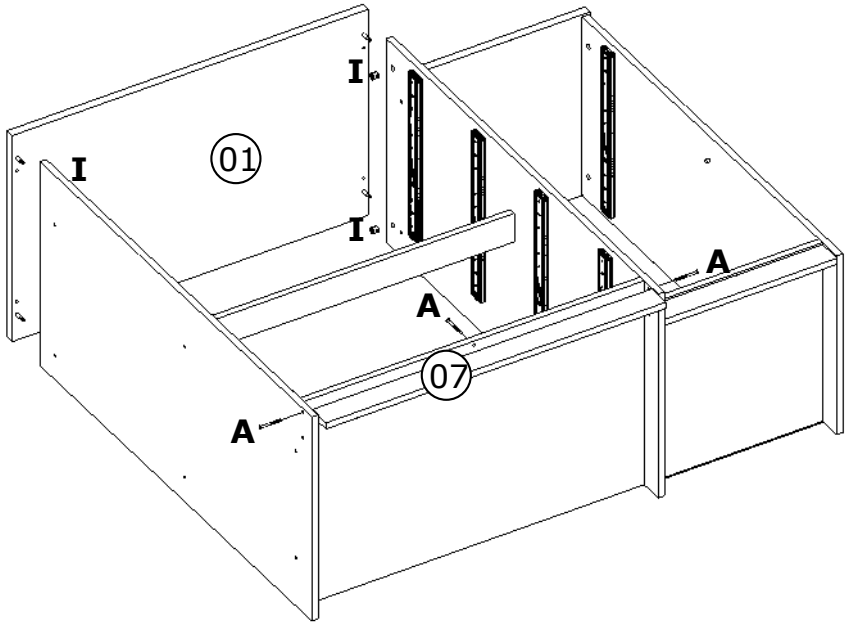

5º PASSO

M - 06 pçs

D - 24 pçs

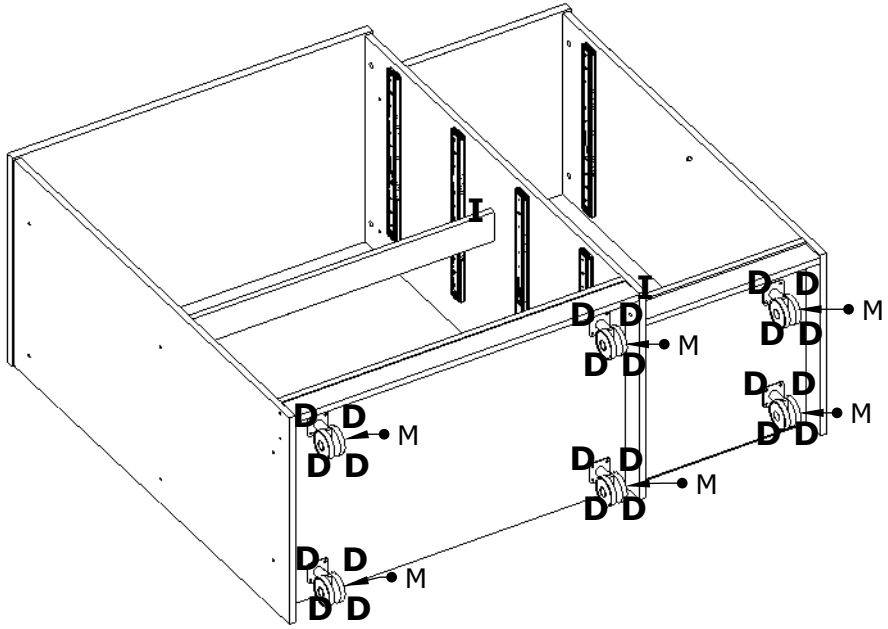

6º PASSO

C - 08 pçs

É OBRIGATORIO A FIXAÇÃO DO REFORÇO LATERAL. A NÃO FIXAÇÃO DANIFICARÁ O PRODUTO, INVALIDANDO A GARANTIA DO MESMO.

APOIAR O REFORÇO EM CIMA DA BASE PARA FIXAR.

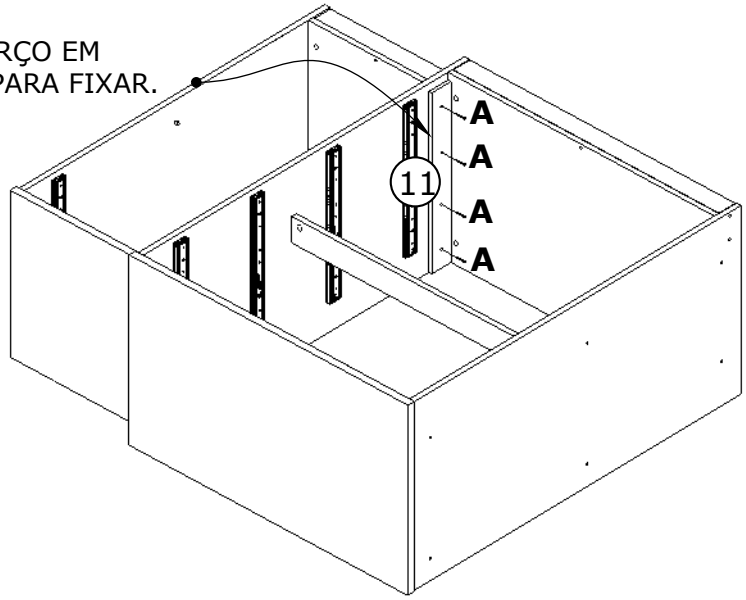

7º PASSO

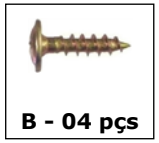

B - 04 pçs

ENCOSTAR NA PARTE TRASEIRA E NO TAMPO PARA FAZER A FIXAÇÃO.

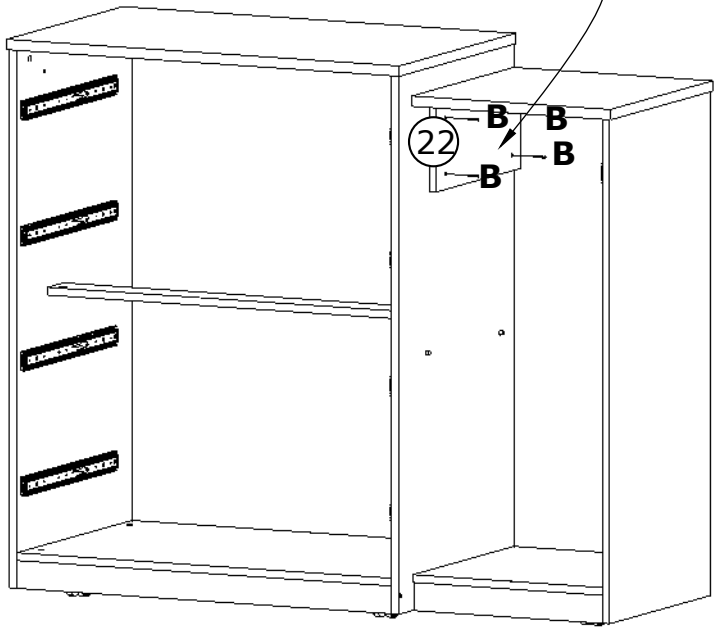

8º PASSO

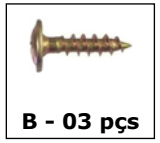
B - 03 pçs

P - 02 pçs

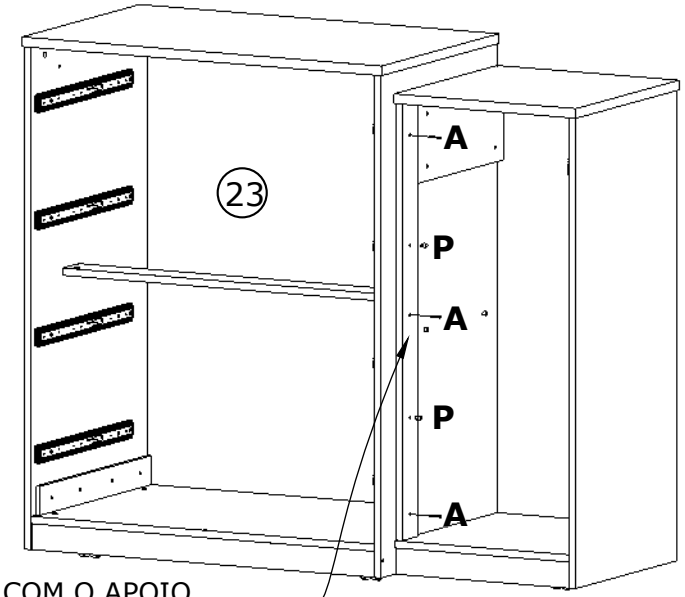

ALINHAR COM O APOIO
CORREDIÇA E ENCOSTAR
NA BASE PARA FIXAR

9º PASSO

N - 01 pçs

E - 02 pçs

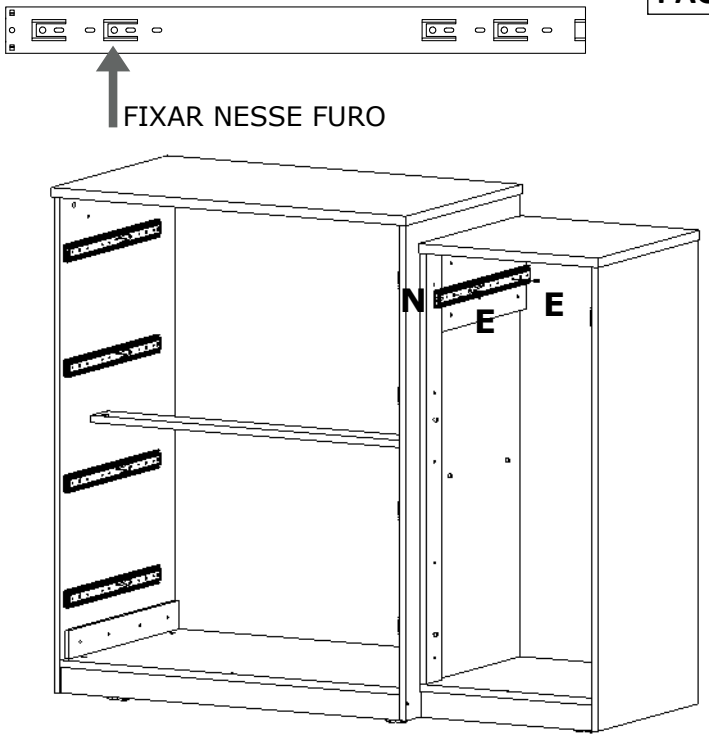

10º PASSO

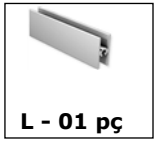
L - 01 pç

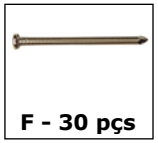
F - 30 pçs

S - 10 pçs

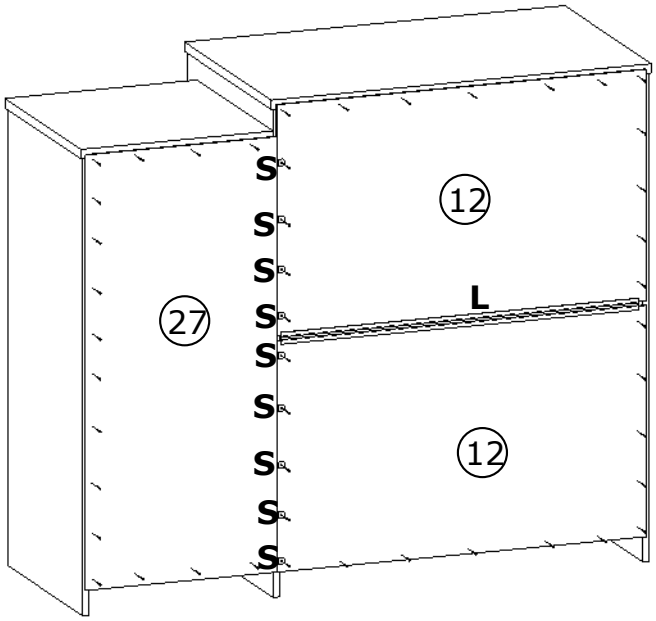

11º PASSO

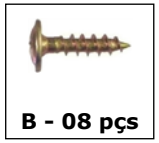
B - 08 pçs

R - 02 pçs

Q - 02 pçs

E - 08 pçs

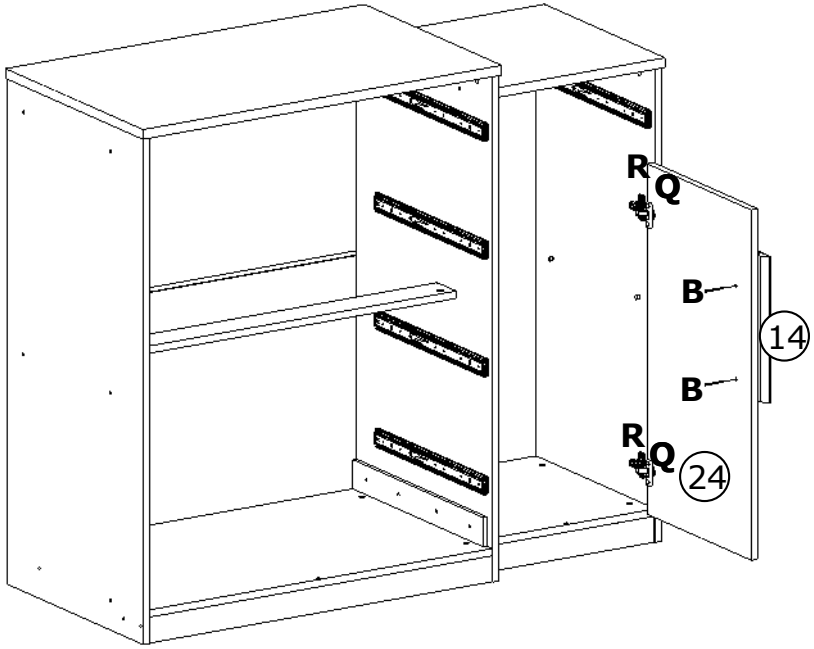

12º PASSO

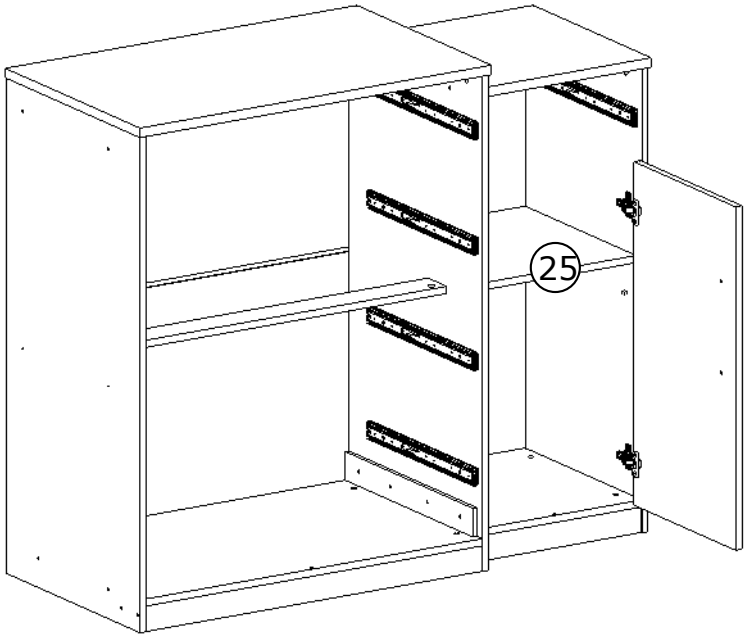

13º PASSO

I - 02 pçs

H - 04 pçs

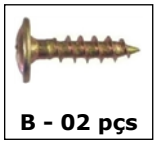
B - 02 pçs

E - 04 pçs

N - 02 pçs

4x

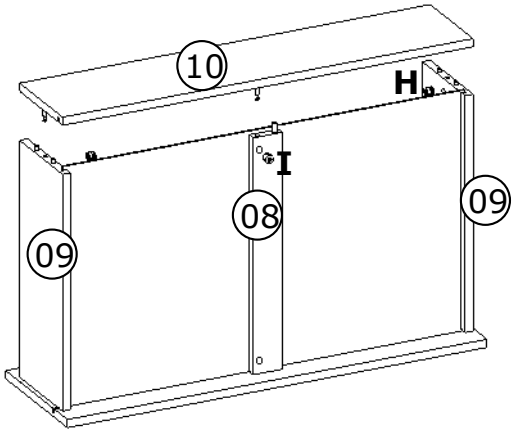

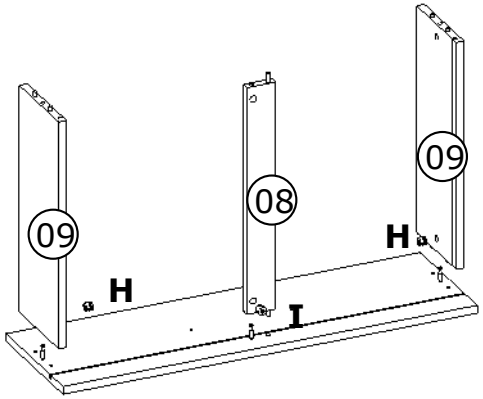

ENCAIXE AS GAVETAS APÓS MONTA-LAS.

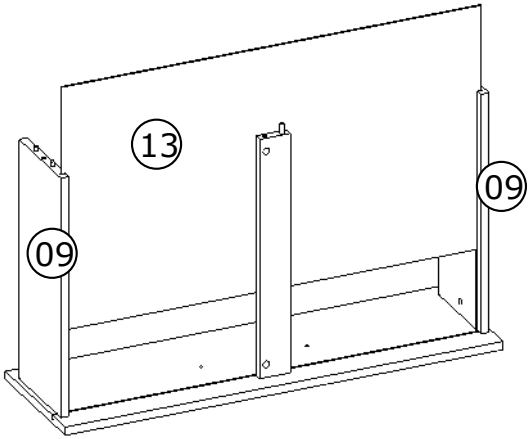

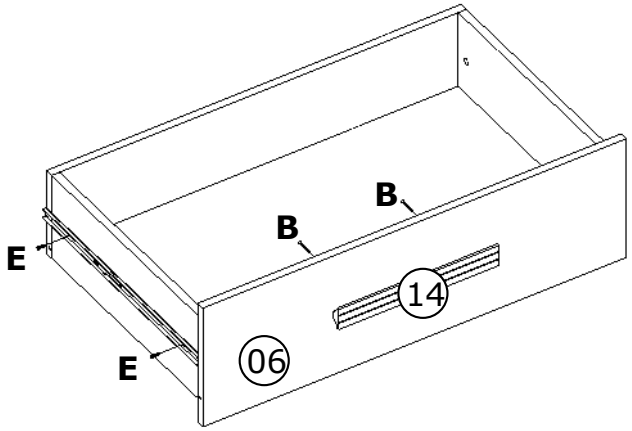

14º PASSO